à toutes les réglementations gouvernementales locales et régionales. Soulever les objets uniquement depuis des points de levage approuvés et avec des dispositifs de levage homologués.

Restrictions d'application et de configuration

La pente de translation maximale pour le graissage de la machine correspond à 30°. Le poste de conduite est un cadre ROPS (Rollover Protection Structure, cadre de protection en cas de retournement) certifié jusqu'à un poids de 14700 kg (32400 lb) selon la norme ISO 12117-2:2008.

Spécifications

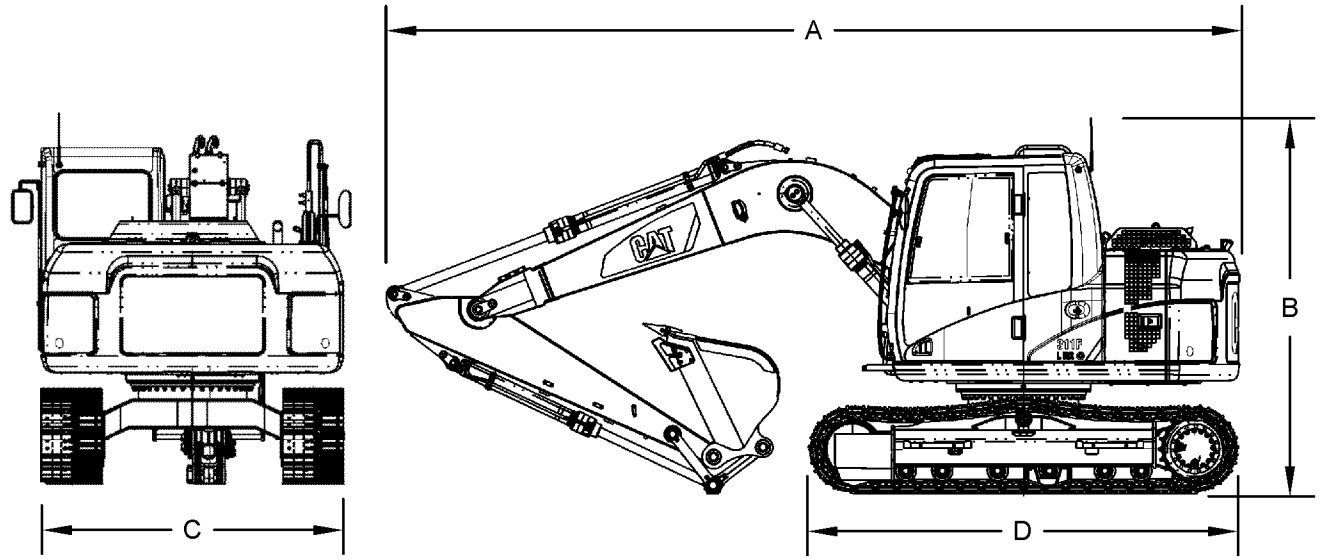

Illustration 54 g03533077

Tableau 3

Pelle hydraulique 311F LRR (1)	
	4.3 m (14 ft 1 inch)Flèche normale
	B2.25 m (7 ft 4 inch)ras
Godet	0.52 m ^{3} (0.68 yd ^{3})
Poids approximatif	Machines avec un contrepoids de 2,15 MT 12000 kg (26455 lb) 12800 kg (28219 lb)(2) Machines avec un contrepoids de 2,45 MT 12400 kg (27337 lb) 13200 kg (29101 lb)(2)
Longueur à l'expédition (A)	6910 mm (22 ft 7 inch) 7530 mm (24 ft 7 inch)(2)
Hauteur à l'expédition (B)	2820 mm (9 ft 2 inch)

(suite)

(Tableau 3, suite)

Largeur hors tout (C)	2490 mm (8 ft 2 inch)
Longueur de la chaîne (D)	3490 mm (11 ft 4 inch)

(1) Réservoir de carburant plein à 10%.
(2) Avec lame

Tableau 4

Pelle hydraulique 311F LRR (1)	
	4.3 m (14 ft 1 inch)Flèche normale
	B2.8 m (9 ft 2 inch)ras
Godet	0.53 m^3 (0.69 yd^3)
Poids approximatif	Machines avec un contrepoids de 2,45 MT 12400 kg (27337 lb) 13300 kg (29321 lb)(2)
Longueur à l'expédition (A)	6920 mm (22 ft 7 inch) 7540 mm (24 ft 7 inch)
Hauteur à l'expédition (B)	2820 mm (9 ft 2 inch)
Largeur hors tout (C)	2490 mm (8 ft 2 inch)
Longueur de la chaîne (D)	3490 mm (11 ft 4 inch)

(1) Réservoir de carburant plein à 10%.
(2) Avec lame

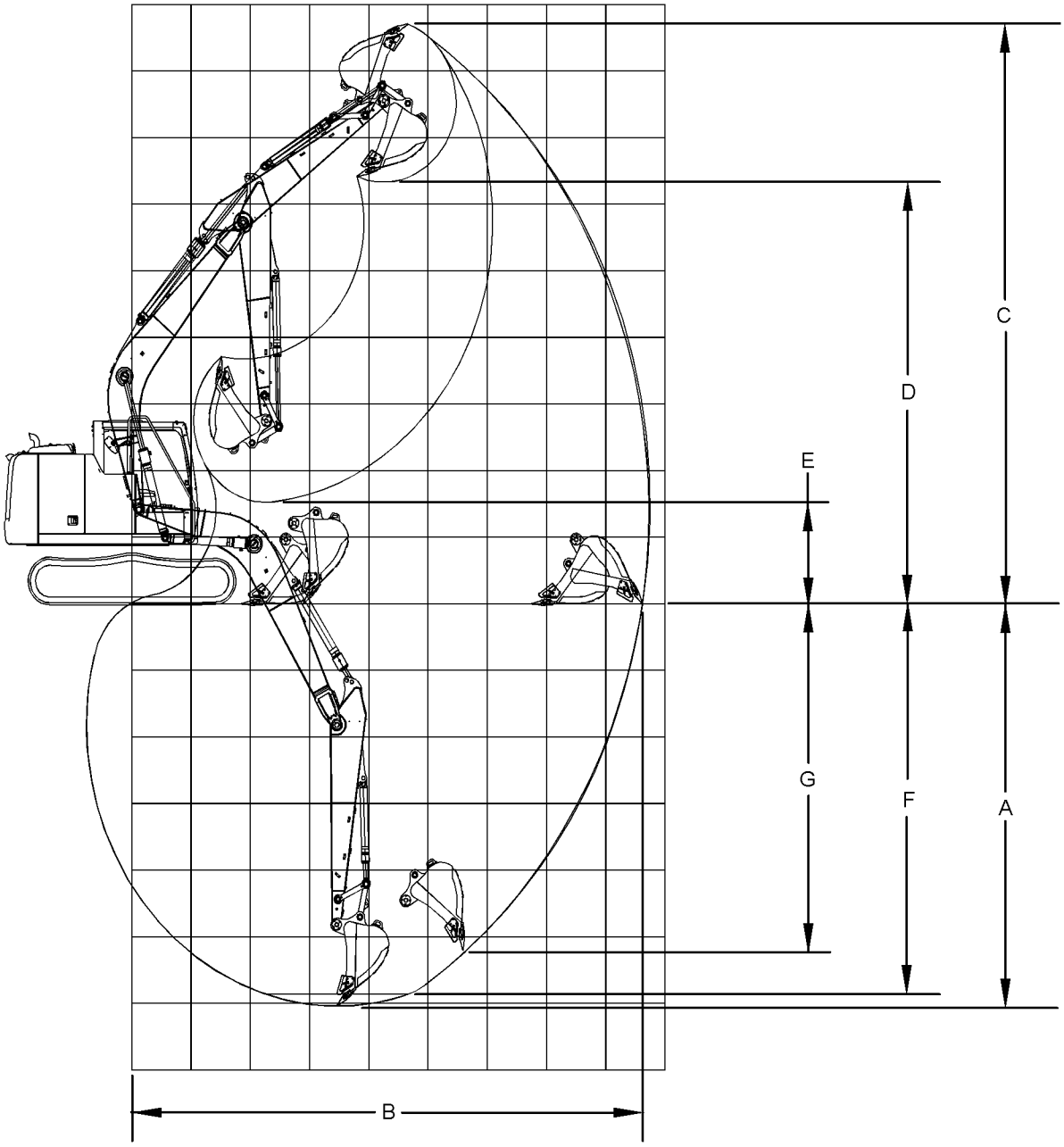

Illustration 55 g02453166

Tableau 5

Pelle hydraulique 311F LRR		
	4.3 m (14 ft 1 inch)Flèche normale	
	B2.25 m (7 ft 4 inch)ras	
Godet	0.52 m ³ (0.68 yd ³)	0.53 m ³ (0.69 yd ³)

(suite)

(Tableau 5, suite)

Profondeur de fouille maximum (A)	5040 mm (16 ft 5 inch)	5050 mm (16 ft 6 inch)
Portée maximum au niveau du sol (B)	7570 mm (24 ft 8 inch)	7570 mm (24 ft 8 inch)
Hauteur d'attaque maximum (C)	7800 mm (25 ft 6 inch)	7820 mm (25 ft 6 inch)
Hauteur de chargement maximum (D)	5450 mm (17 ft 9 inch)	5440 mm (17 ft 8 inch)
Hauteur de chargement minimum (E)	1880 mm (6 ft 2 inch)	1870 mm (6 ft 1 inch)
Profondeur de coupe maximum (F)(1)	4820 mm (15 ft 8 inch)	4820 mm (15 ft 8 inch)
Profondeur de fouille maximum (paroi verticale) (G)	4510 mm (14 ft 8 inch)	4360 mm (14 ft 3 inch)

(1) 2440 mm (8 ft)fond plat

Tableau 6

Pelle hydraulique 311F LRR		
	4.3 m (14 ft 1 inch)Flèche normale	
	B2.8 m (9 ft 2 inch)ras	
Godet	0.52 m ^{3} (0.68 yd ^{3})	0.53 m ^{3} (0.69 yd ^{3})
Profondeur de fouille maximum (A)	5590 mm (18 ft 3 inch)	5600 mm (18 ft 4 inch)
Portée maximum au niveau du sol (B)	8100 mm (26 ft 6 inch)	8100 mm (26 ft 6 inch)
Hauteur d'attaque maximum (C)	8130 mm (26 ft 7 inch)	8140 mm (26 ft 7 inch)
Hauteur de chargement maximum (D)	5770 mm (18 ft 9 inch)	5770 mm (18 ft 9 inch)
Hauteur de chargement minimum (E)	1340 mm (4 ft 4 inch)	1330 mm (4 ft 4 inch)
Profondeur de coupe maximum (F)(1)	5400 mm (17 ft 7 inch)	5410 mm (17 ft 7 inch)
Profondeur de fouille maximum (paroi verticale) (G)	5030 mm (16 ft 5 inch)	4850 mm (15 ft 9 inch)

(1) 2440 mm (8 ft)fond plat

i05617039

Combinaisons flèche/bras/godet

Code SMCS: 6000; 6700

Cette machine peut être équipée de diverses combinaisons flèche-bras-godet pour répondre aux besoins de différentes applications.

Les godets sont regroupés en familles selon leur capacité. En règle générale, il convient d'utiliser un godet plus petit avec un bras plus long ou une flèche plus longue. Inversement, il convient d'utiliser un godet de plus grande capacité avec un bras plus court ou une flèche plus courte. Cette règle assure une meilleure stabilité de la machine et une meilleure protection contre les dégâts structurels de la machine.

Un bras est conçu pour correspondre à une famille spécifique de godets.

Nota: La sélection d'une combinaison possible de flèche-bras-godet sert de référence. Les outils de travail et les conditions de terrain (irrégulier, mou ou mauvais) ont des effets sur les performances de la machine. Il incombe au conducteur de tenir compte de ces effets.

Contacter le concessionnaire Cat pour plus d'informations sur la sélection de la combinaison flèche-bras-godet appropriée.

Les tableaux suivants indiquent les diverses combinaisons possibles de flèche-bras-godet. Choisir une combinaison optimale en fonction des conditions de travail et du type de travail à effectuer.

(Tableau 14, suite)

	1 200 mm (48 in)	0,76 m³ (1,00 yd³)	510 kg (1125 lb)		(4) (5)	(4) (5)	(4) (5)	(4) (5)
Extra-robuste	600 mm (24 in)	0,31 m³ (0,40 yd³)	367 kg (810 lb)	90	(1)	(1) (5)	(1) (5)	(1) (5)
	750 mm (30 in)	0,41 m³ (0,54 yd³)	425 kg (936 lb)		(1)	(1) (5)	(1) (5)	(1) (5)
	900 mm (36 in)	0,53 m³ (0,69 yd³)	483 kg (1065 lb)		(2)	(1) (5)	(1) (5)	(1) (5)
	1050 mm (42 in)	0,65 m³ (0,84 yd³)	529 kg (1166 lb)		(3) (5)	(3) (5)	(3) (5)	(3) (5)

(1) Masse volumique maximale du matériau de 2100 kg/m³ (3500 lb/yd³).
(2) Masse volumique maximale du matériau de 1800 kg/m³ (3000 lb/yd³).
(3) Masse volumique maximale du matériau de 1500 kg/m³ (2500 lb/yd³).
(4) Masse volumique maximale du matériau de 1200 kg/m³ (2000 lb/yd³).
(5) Consulter votre concessionnaire Cat pour connaître le poids limite maximal de l'homologation ROPS 14712 kg (32440 lb).

i05617002

Capacités de levage

Code SMCS: 7000

DANGER

Ne pas dépasser la charge nominale afin d'éviter les risques d'accidents corporels ou de dégâts matériels. Vérifier la charge nominale d'un outil de travail avant de l'utiliser. Corriger la charge nominale si nécessaire pour les versions de machine spéciales.

Il peut exister des réglementations locales et/ou gouvernementales concernant le levage d'objets lourds au moyen d'une pelle hydraulique. Respecter toutes les réglementations locales et gouvernementales.

Les capacités de levage sont données à titre indicatif. Les outils de travail et les conditions du terrain (irrégulier, instable ou mou) ont des effets sur les capacités de levage. Il incombe au conducteur de tenir compte de ces effets.

Nota: Les capacités de levage sont basées sur une machine standard dans les conditions suivantes:

- Point de levage : extrémité du bras sans godet
- Lubrifiants pleins
- Réservoir de carburant plein
- Chaîne de roulement en acier
- Cabine complète avec un conducteur de 75 kg (165 lb)

Les capacités de levage varient en fonction des différents outils de travail et équipements. Le poids d'un équipement ou outil de travail doit être soustrait de la capacité de levage. Consulter le concessionnaire Cat concernant les capacités de levage d'outils de travail et d'équipements spécifiques.

Cette machine peut être équipée de différents bras. Les capacités de levage peuvent varier en fonction du bras utilisé. Mesurer la distance sur le bras entre la charnière de flèche et la charnière d'outil de travail. Cette distance permet de déterminer la taille du bras monté sur la machine.

Utiliser l'œilleton de levage situé à l'extrémité du bras pour soulever des objets. Si l'on utilise l'œilleton de levage, le raccordement doit se faire au moyen d'une élingue ou d'une manille.

Nota: Les réglementations japonaise exigent une configuration grue avec pelle pour soulever certains objets. Une grue avec pelle a une capacité de charge nominale ; toutefois, les capacités de levage mentionnées ci-dessous ne s'appliquent pas à une configuration grue avec pelle. Consulter le concessionnaire Cat pour obtenir de plus amples renseignements.

Pour les utilisations en Europe, les capacités de levage sont définies par la norme “ISO 10567 2007”. Les capacités de levage doivent être inférieures à 75 % de la capacité d'équilibre statique ou à 87 % de la capacité de levage hydraulique.

Nota: Dans les pays européens, les réglementations exigent un indicateur de détection de charge et un dispositif de commande d'abaissement de bras et de flèche si une charge supérieure à 1000 kg (2200 lb) est appliquée pendant les applications de manutention. Les réglementations exigent également un indicateur de détection de charge et un dispositif de commande d'abaissement de flèche si un moment supérieur à 40 000 N·m (29 500 lb ft) est appliqué pendant les applications de manutention. Même si la capacité de levage hydraulique l'autorise, ne pas dépasser une charge de 1000 kg (2200 lb). Ne pas dépasser un moment supérieur à 40000 N·m (29500 lb ft) pour la manutention d'objets en Europe.

Symboles retrouvés dans le diagramme des capacités de levage

Les symboles représentés ci-dessous sont ceux couramment utilisés dans les tableaux de capacité de levage des pelles hydrauliques à chaînes.

Nota: En fonction de la configuration de la machine, certains symboles ne seront peut-être pas utilisés.

(mm)
(inch)

Les mesures sont exprimées en millimètres et en pouces

kg
Lb

Les capacités de levage sont exprimées en kilogrammes et en livres.

*

La charge est limitée par la capacité hydraulique de levage plutôt que par la charge limite d'équilibre.

Rayon de levage

Hauteur du point de levage

Capacité de levage à l'avant de la machine

Capacité de levage sur le côté de la machine

Levage de charges lourdes ACTIVÉ

Bras moyen 311FLRR 2250 mm (89 in)

Patins de chaîne de 500 mm (20 in)

(mm) (inch)	1500 60		3000 120		4500 180		6000 240				
kg Lb											(mm) (inch)
6000 240					* 2350 	* 2350 			* 2100 * 4700	* 2100 * 4700	4560 180
4500 180					* 3150 * 6900	* 3150 * 6900			* 1900 * 4150	* 1900 * 4150	5700 230
3000 120			* 4800 * 10350	* 4800 * 10350	* 3700 * 8000	3100 6650	2800 6000	2000 4250	* 1850 * 4050	1850 4050	6290 250
1500 60			* 6900 * 14800	5250 11300	4200 9050	2900 6250	2750 5850	1900 4100	* 1950 * 4250	1700 3750	6480 260
0 0			* 7750 * 16800	4950 10650	4050 8700	2750 5900	2650 5750	1850 4000	* 2200 * 4800	1750 3800	6320 250
-1500 -60	* 5550 * 12400	* 5550 * 12400	* 7500 * 16250	4950 10550	4000 8600	2700 5800			* 2750 * 6050	1950 4300	5760 230
-3000 -120	* 9950 	* 9950 	* 6250 * 13450	5050 10800	* 4050 * 8500	2750 6000			* 3800 * 8300	2650 5900	4680 190

Illustration 56 g03490541

Tableau de levage 311FLRR ci-dessus : flèche monobloc, bras de 2250 mm (89 in) et patins de chaîne de 500 mm (20 in)